Nr.	Nimetus	Materjal	Kogus
1	Kest	PE; D800	1
2	Malmluuk teleskoopne	D600; 40T	1
3	Sisend läbiviik	D160	1
4	Väljundtoru	PE; D63	1
5	Tagasilöögiklapp	DN50	2
6	Kuulkraan	messing; DN50	2
7	Pump Pedrollo 10/50		2
8	Siinid	AISI304	kompl.
9	Kaabli läbiviik	D50; PE	1

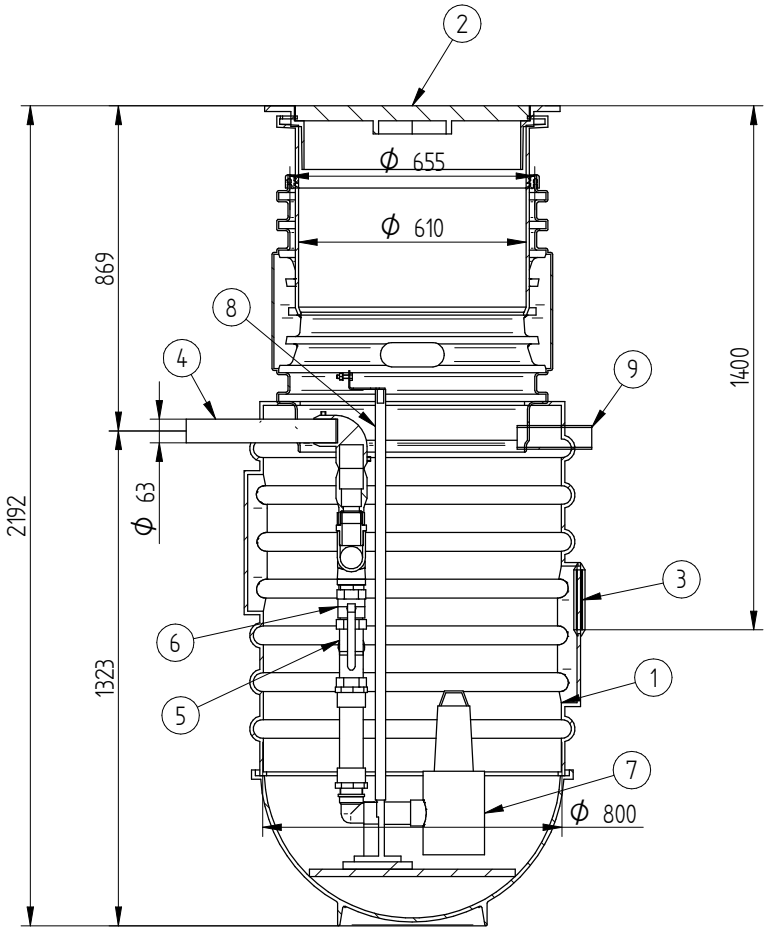

SECTION B-B

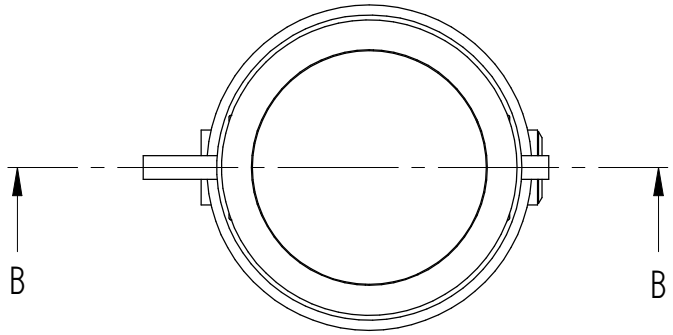

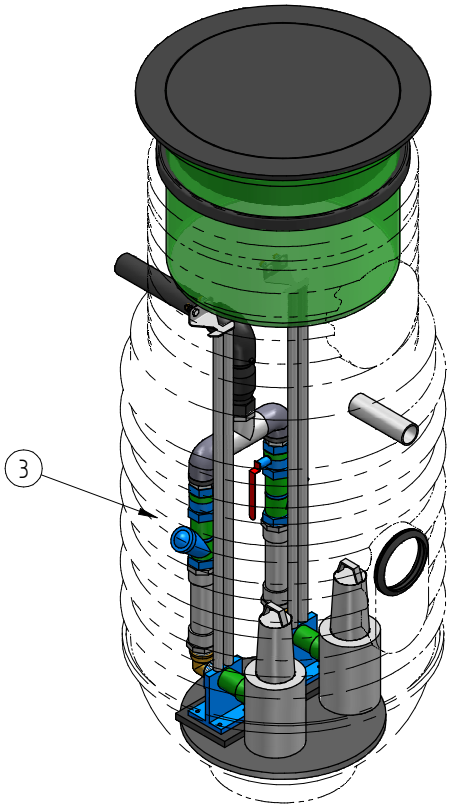

8.05.2020 Date	Engin.	Signature	Sheets	Pumpla Siim 2 pumpa siinidega Name
eccua			Mass	34640 Number / Rv

All rights reserved.